*e*co 58 F

Gruppo Filo / Rope Encoder

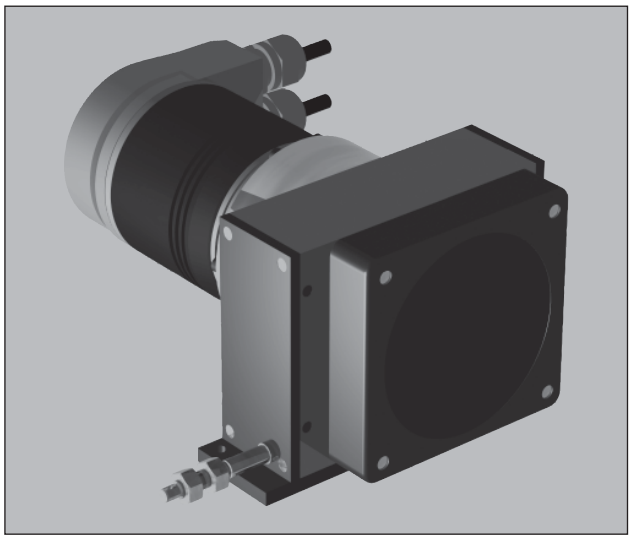

- Risoluzioni standard fino a 24000 ppr
- Standard resolution up to 24000 ppr
- Frequenza operativa fino a 300 KHz
- Max frequency up to 300 KHz
- Velocità massima fino a 4 m/s
- Maximun Speed up to 4 m/s

* SU RICHIESTA

Meccanica / *Mechanical*

Grado di protezione *Enclosure rating*	IP54 (IEC 60529) / IP66 (IEC 60529)
Velocità massima *Maximun Speed*	0,8 m/s - 3 m/s - 4 m/s
Coppia trascinamento *Torque forward*	>=3N - >8N - >25N
Lunghezza filo* *Rope lengt**	3000 mm - 6000 mm - 15000 mm
Circonferenza tamburo *Reel dimension*	200 mm - 200 mm - 400 mm
Diametro filo *Rope diameter*	0,87 mm - 0,54 mm - 1,00 mm
Ripetibilità *Repeatibity*	+/- 0,15 mm
Custodia *Case materials*	Alluminio / *Aluminum* Plastica / *Plastic*
Materiale filo *Rope Material*	Acciaio / *Steel*
Temp. operativa *Work temperature*	(-40°..+80°) C - (-20°..+80°) C (-20°..+80°) C
Peso gruppo *Weight group roupe*	350 g - 700 g - 4400 g

* Altre lunghezza a richiesta
** Other lengt on request*

Disegni tecnici / *Technical drawing*

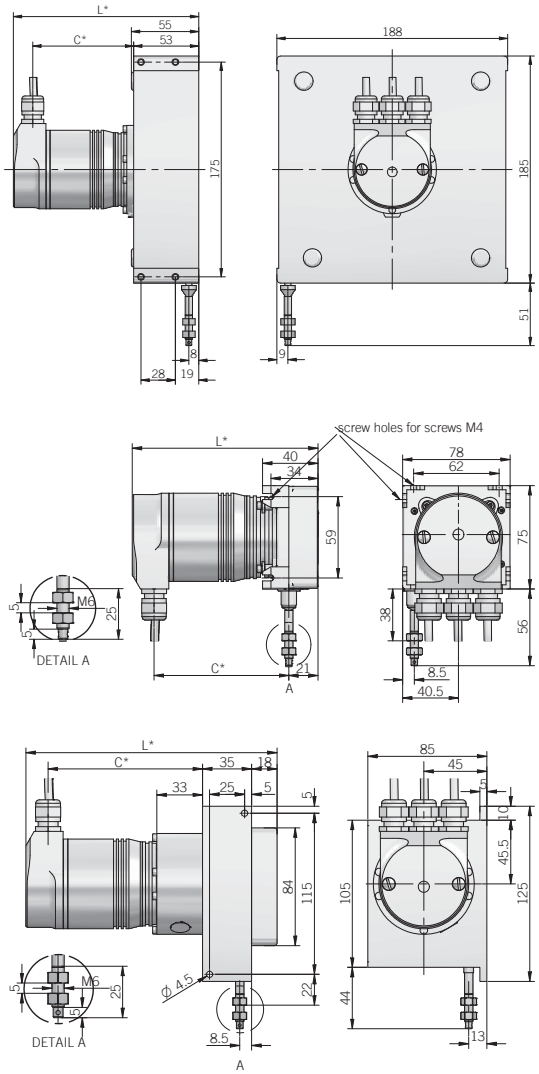

Encoder a Filo - Ruota metrica - Accessori
Rope Encoder - Metric Wheels - Accessory

eco 58 F

Gruppo Filo / Rope Encoder

Codice di ordinazione / *Ordering code*

Encoder incrementale in metallo

eco	58	F	A	A	I	8	30V	XXXXX	S	P8 015	L	6	B	-	0000

A = 3000 mm
B = 6000 mm
C = 15000 mm

F - Encoder a filo / Rope Encoder

P8 015 - Standard 8 PIN cable L 1,5 mt
J10 - Connector J10
M12 - Connector M12, 8 pin
M10 - Military connector M10

S - Standard enclousure rating IP54
P - Enclousire rating IP66

XXXXX - Resolution: Pulse per Revolution

Special Product code

Encoder incrementale in plastica

eco	58	F	A	P	I	8	30V	XXXXX	S	P8 015	L	6	B	-	0000

A = 3000 mm
B = 6000 mm
C = 15000 mm

F - Encoder a filo / Rope Encoder

P8 015 - Standard 8 PIN cable L 1,5 mt
J10 - Connector J10
M12 - Connector M12, 8 pin
M10 - Military connector M10

S - Standard enclousure rating IP54
P - Enclousire rating IP66

XXXXX - Resolution: Pulse per Revolution

Special Product code

Encoder assoluto monogiro in metallo

eco	58	F	A	A	AS	GS	5	XXXXX	S	P8 015	L	6	B	-	0000

A = 3000 mm
B = 6000 mm
C = 15000mm

F - Encoder a filo / Rope Encoder

P8 015 - Standard 8 PIN cable L 1,5 mt
M10 - Military connector M10

S - Standard enclousure rating IP54
P - Enclousire rating IP66

XXXXX - Single turn resolution

5 - 5 VDC
8/28 - 8/28 VDC

G - Gray code
B - Binary code
BC - Binary compensated
GC - Gray code compensated

S - SSI 13 bit
S - SSI 13 bit
S - SSI 13 bit
S - SSI 13 bit

Special Product code

Encoder assoluto multigiro in metallo

eco	58	F	A	A	AM	GS	5	XXXX/XXXX	S	P8 015	L	6	B	-	0000

A = 3000 mm
B = 6000 mm
C = 15000 mm

F - Encoder a filo / Rope Encoder

P8 015 - Standard 8 PIN cable L 1,5 mt
M10 - Military connector M10

S - Standard enclousure rating IP54
P - Enclousire rating IP66

XXXX/XXXX - Multiturn resolution/Single turn resolution

5 - 5 VDC
8/28 - 8/28 VDC

G - Gray code
B - Binary code
BC - Binary compensated
GC - Gray code compensated

S - SSI 25 bit
S - SSI 25 bit
S - SSI 25 bit
S - SSI 25 bit

Special Product code